KLIP, CC

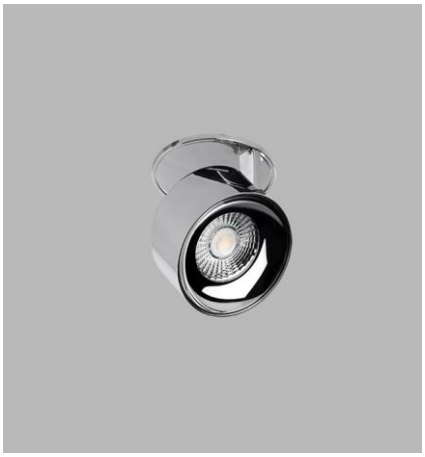

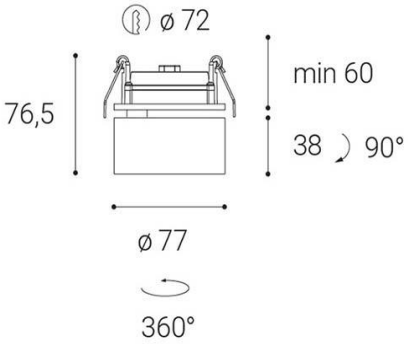

	Product
Name	KLIP, CC
Code	21507355
Color	CHROME
Category	RECESSED

	Power
Power	11W ± 10 %
Lumen output	770lm ± 10 %
Color temperature	3000K
Efficacy	70lm/W
Driver	250 mA
Electrical insulation class	III
Voltage/frequency	220-240V/50-60Hz

	Information
Color Rendering Index	80+
SDCM	< 3
Light beam angle	30°
Unified Glare Rating	N/A
Light source	LED
Dimmable	N/A
LED Lifetime	L80B20 50.000h 25°C
Warranty	5 YEAR

	Other data
Ingress Protection	IP 20
Material	ALUMINIUM/PMMA

EN

Reccesed adjustable, tiltable round light fitting for interior mounting, equipped with COB LED.
Housing made of aluminium. Available in chrome, white or black color.
Application:
general or accent lighting, intended for residential or commercial areas (hallway, wardrobes, entrance areas, bar, libraries)

DE

Verstellbare, neigbare runde Ein-baustrahler für die Innenmontage, ausgestattet mit COB LED.
Gehäuse aus Aluminium.
Erhältlich in chrom, weiß oder schwarz.
Anwendung:
Allgemein- oder Akzentbeleuchtung für Wohn- oder Geschäftsbereiche (Flur, Schränke, Eingangsbereiche, Bar, Bibliotheken)

CZ

Kruhové a otočné zapuštěné svítidlo určené pro montáž do interiéru. Světelný zdroj - COB LED.
Svítidlo je vyrobeno z hliníku.
K dispozici v chromové, bílé nebo černé barvě.
Použití:
všeobecné nebo bodové osvětlení určené pro obytné nebo komerční prostory (chodba, kuchyň, vstupní prostory, bar, knihovny)

SK

Kruhové a otočné zapustené svietidlo určené pre montáž do interiéru. Svetelný zdroj - LED COB.
Svietidlo je vyrobené z hliníka.
K dispozícii v chrómovej, bielej alebo čiernej farbe.
Použitie:
všeobecné alebo akcentačné osvetlenie určené pre obytné alebo komerčné priestory (chodba, kuchyňa, vstupné priestory, bary, knižnice)