STEP ON R, A

	Product
Name	STEP ON R, A
Code	5130434
Color	ANTRACITE
Category	WALL

	Power
Power	3W ± 10 %
Lumen output	175lm ± 10 %
Color temperature	3000K
Efficacy	58lm/W
Driver	350 mA
Electrical insulation class	⏚
Voltage/frequency	220-240V/50-60Hz

	Information
Color Rendering Index	80+
SDCM	< 3
Light beam angle	60°
Unified Glare Rating	N/A
Light source	LED
Dimmable	N/A
LED Lifetime	L80 B20 30.000h 25°C
Warranty	5 YEAR

	Other data
Ingress Protection	IP 54
Material	ALUMINIUM/GLASS

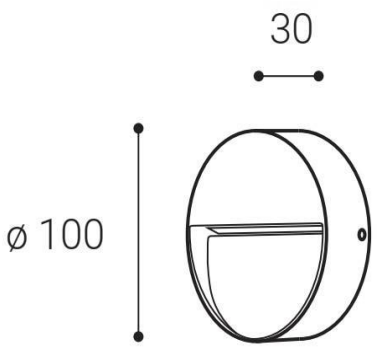

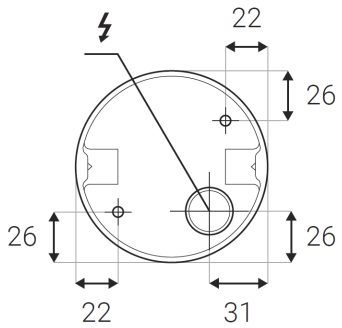

EN

Outdoor wall round, square and rectangular surface lamp. Equipped with SMD LED. Very small size and height.
Housing made of aluminium. Available in anthracite color.
Application:
general lighting of walking areas (entrance, terrace, stairs)

DE

Außenwand runde, quadratische und rechteckige Oberflächenlampe. Lichtquelle - SMD LED. Sehr kleine Größe und Höhe.
Gehäuse aus Aluminium.
Erhältlich in Anthrazit.
Anwendung:
Allgemeinbeleuchtung von Gehflächen (Eingang, Terrasse, Treppe)

CZ

Venkovní nástěnné kruhové, čtvercové a obdélníkové svítidlo na povrch.. Světelný zdroj - SMD LED. Velmi malá velikost a tloušťka.
Svítidlo je vyrobeno z hliníku.
K dispozici v antracitové barvě.
Použití:
všeobecné osvětlení chodníků (vchod, terasa, schody)

SK

Vonkajšie nástenné okrúhle, štvorcové a obdĺžnikové svietidlo na povrch. Svetelný zdroj - SMD LED. Veľmi malá veľkosť a výška.
Svietidlo je vyrobené z hliníka.
K dispozícii v antracitovej farbe.
Použitie:
všeobecné osvetlenie chodníkov (vchod, terasa, schody)